MAQUINARIA AGRICOLA
BLASCO S.L.

pasquali

DESPIECE MOTOCULTOR

MODELO 996

Agricola Blasco, S.L. · Telf. 965 455 391 · 677 481 188 · info@agricolablasco.com · www.agricolablasco.com · www.agricolablascoonline.com

MAQUINARIA AGRICOLA
BLASCO S.L.

pasquali

MOTOCULTOR PASQUALI MODELO 966

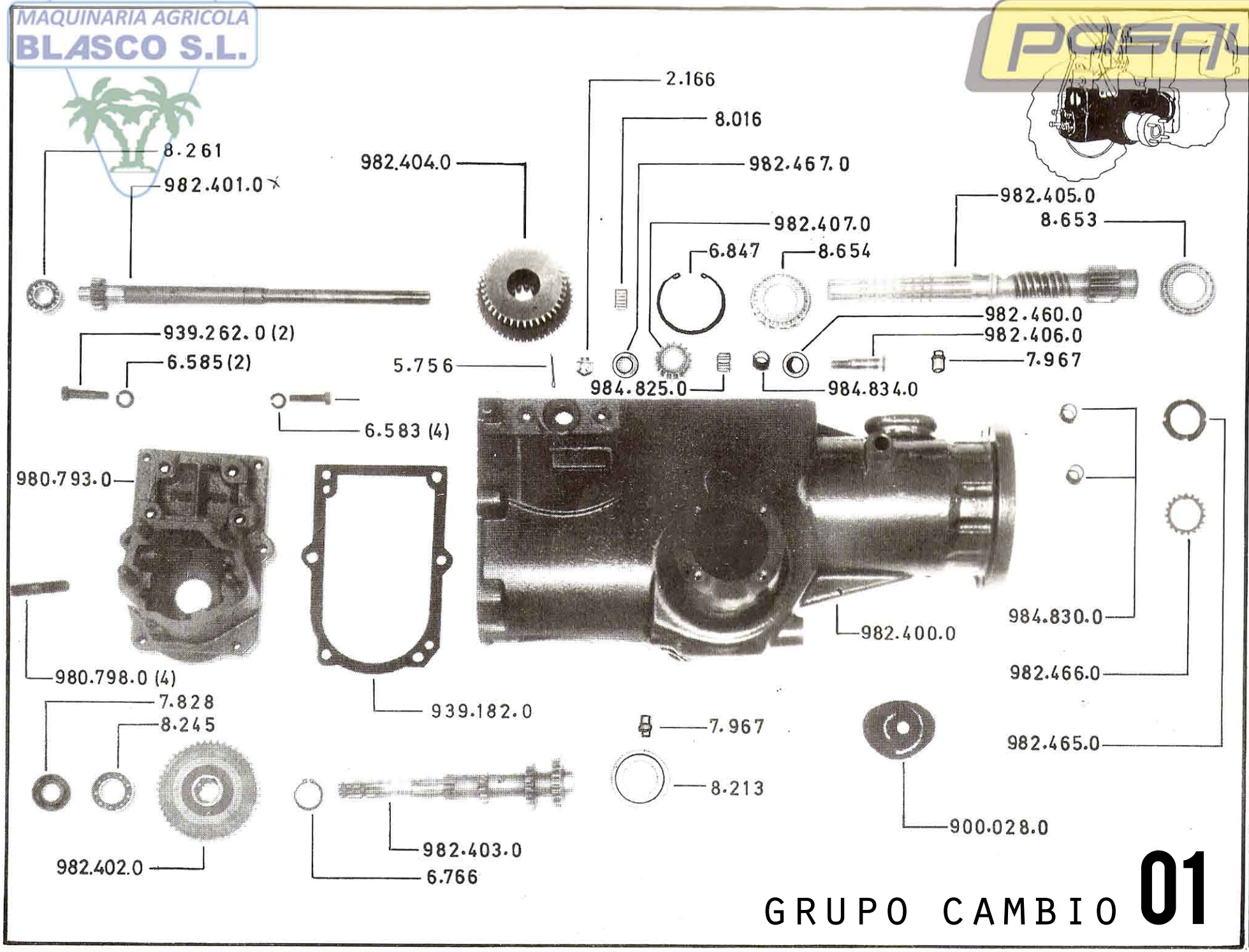

GRUPO CAMBIO **01**

GRUPO: 966.003.02.00.00	
CAMBIO	
Modelo	964.02 966.02-20-22-30 968.02-20-22-30
Edición:	07/88

MAQUINARIA AGRICOLA
BLASCO S.L.

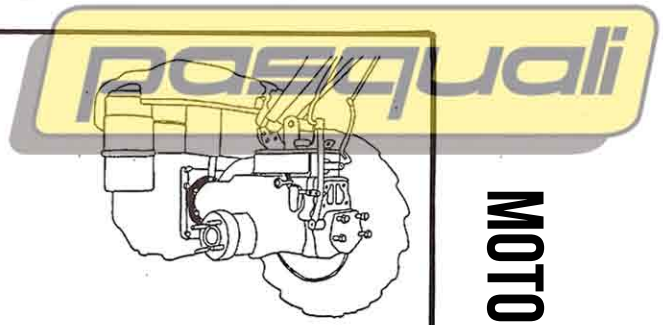

MOTOCULTOR PASQUALI MODELO 996

982.440.0 — 968.02 / 968.20 / 968.30

982.441.0 — 964.02 / 966.02 / 966.20 / 966.30

982.435.0 — 968.02 / 968.20 / 968.30

984.827.0

982.434.0

982.432.0

982.439.0

982.437.0

983.756.0

984.557.0 (4)

982.431.0

6.766

7.685

8.320

982.433.0

982.438.0

983.784.0

8.243

6.756

982.430.0

476.127.0 — (1)
476.129.0 — (6)
476.130.0 — (5)
476.131.0 — (6)
476.132.0 — (1)
980.744.1 — (1)
2.257 — (3)

6.790 (1)

982.436.0 — 966.02 / 966.20 / 966.30

EMBRAGUE 02

GRUPO: 966.002.02.00.00	
EMBRAGUE	
Modelo	964.02 966.02-20-22-30 968.02-20-22-30
Edición:	07/88

MAQUINARIA AGRICOLA
BLASCO S.L.

pasquali

MOTOCULTOR PASQUALI MODELO 966

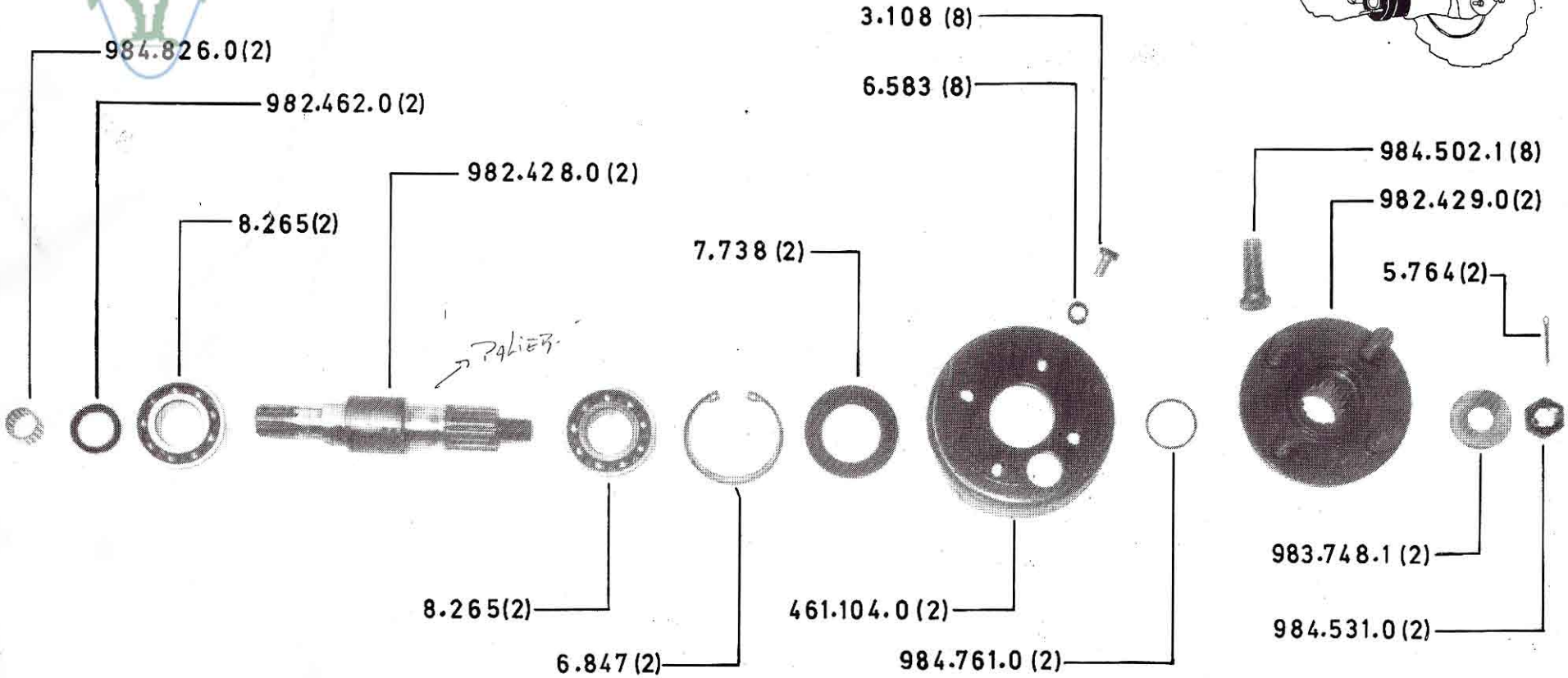

DIFERENCIAL BUJES **03**

GRUPO:966.004.02.00.00	
DIFERENCIAL-BUJES (1/2)	
Modelo	964.02 966.02-[illegible]-22-30 968.02-20-22-30
Edición:	07/88

MAQUINARIA AGRICOLA
BLASCO S.L.

984.826.0
CANASTILLA AGUJAS

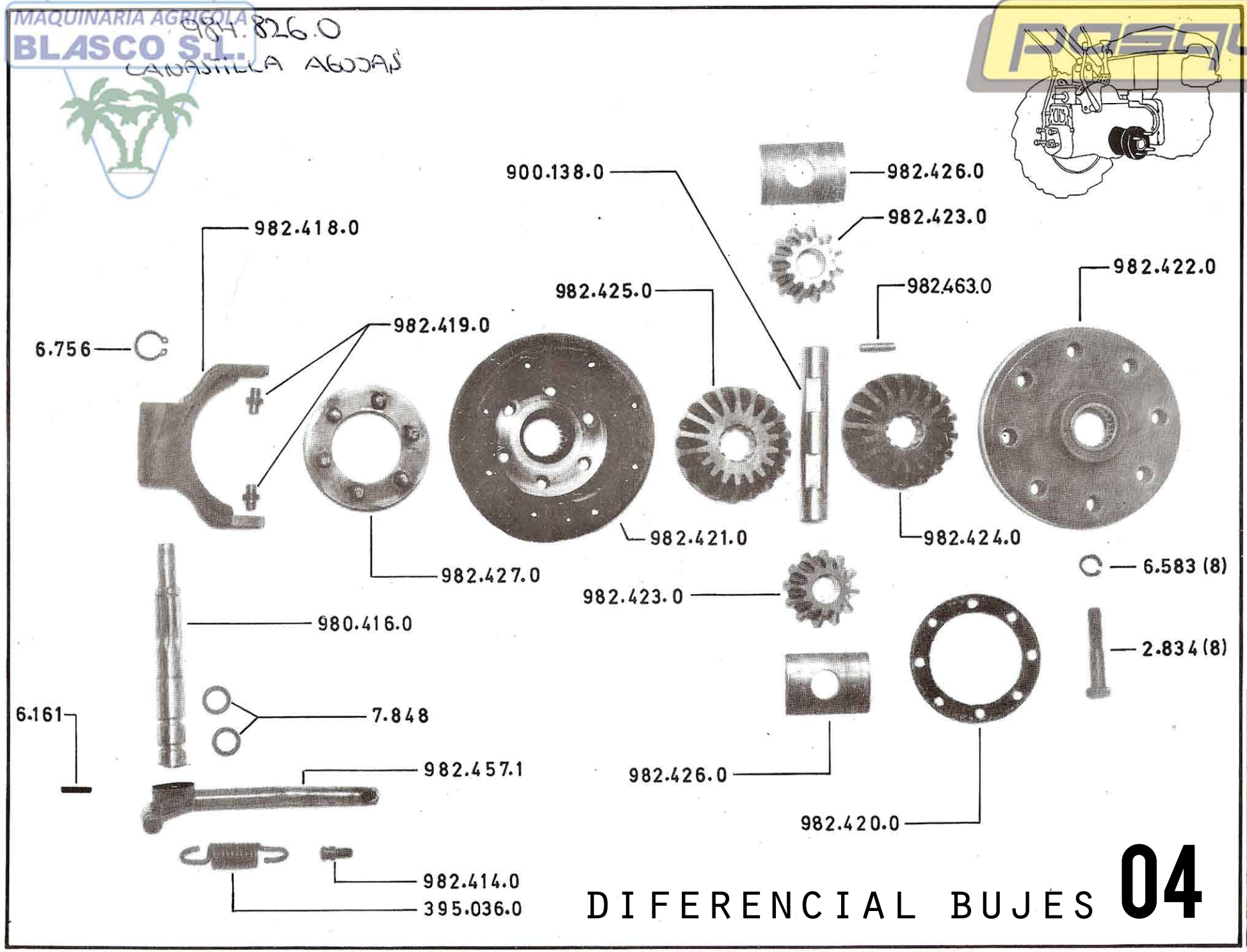

DIFERENCIAL BUJES **04**

pasquali

MOTOCULTOR PASQUALI MODELO 966

GRUPO:966.004.02.00.00
DIFERENCIAL-BUJES (2/-)

Modelo	Edición:
964.02 966.02-20-22-30 968.02-20-22-30	07/88

MAQUINARIA AGRICOLA
BLASCO S.L.

SINCRONIZADO 05

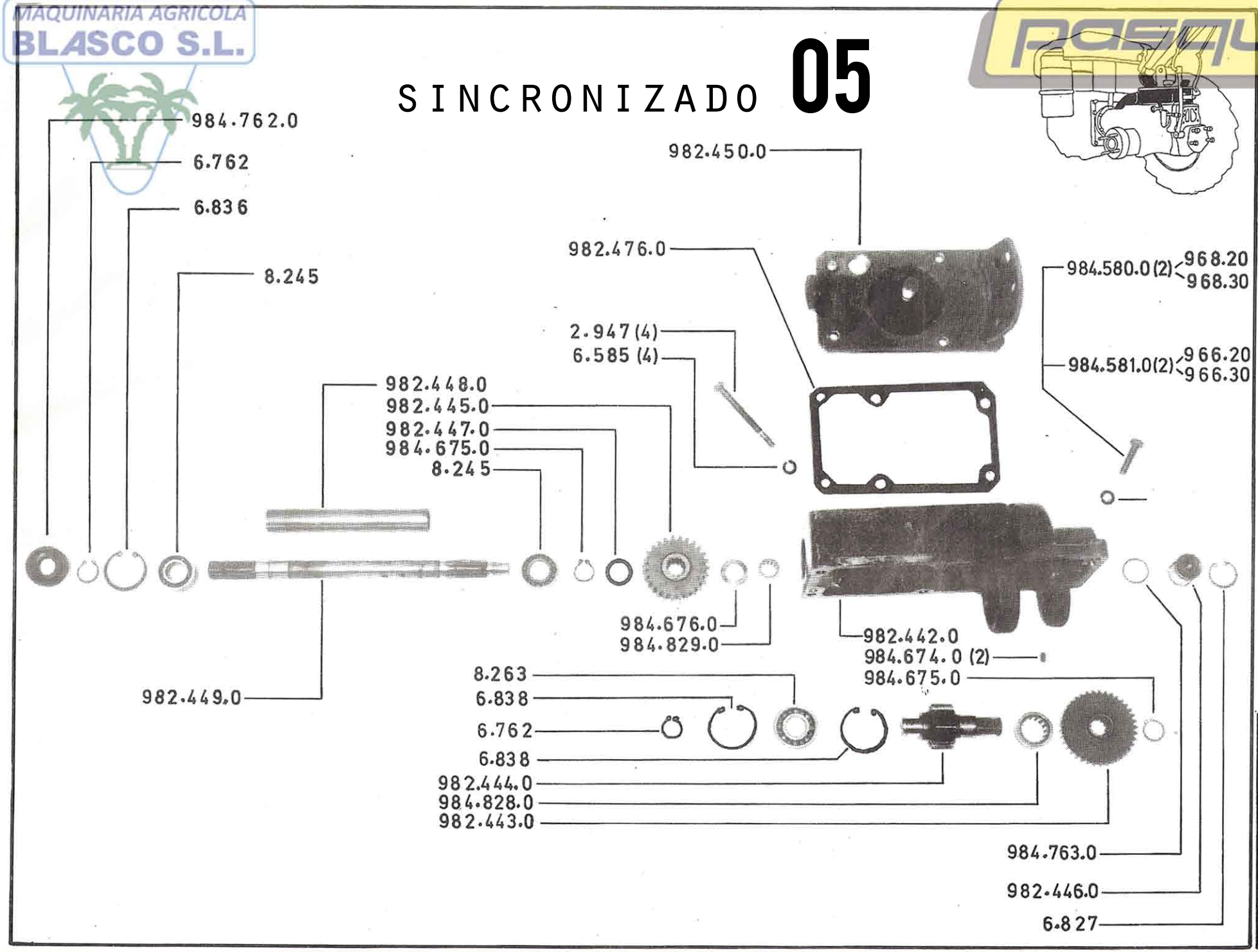

MOTOCULTOR PASQUALI MODELO 966

GRUPO: 966.003.30.00.00	SINCRONIZADO
Modelo	96620-30 96820-30
Edición:	07/88

MAQUINARIA AGRICOLA
BLASCO S.L.

pasquali

MOTOCULTOR PASQUALI MODELO 966

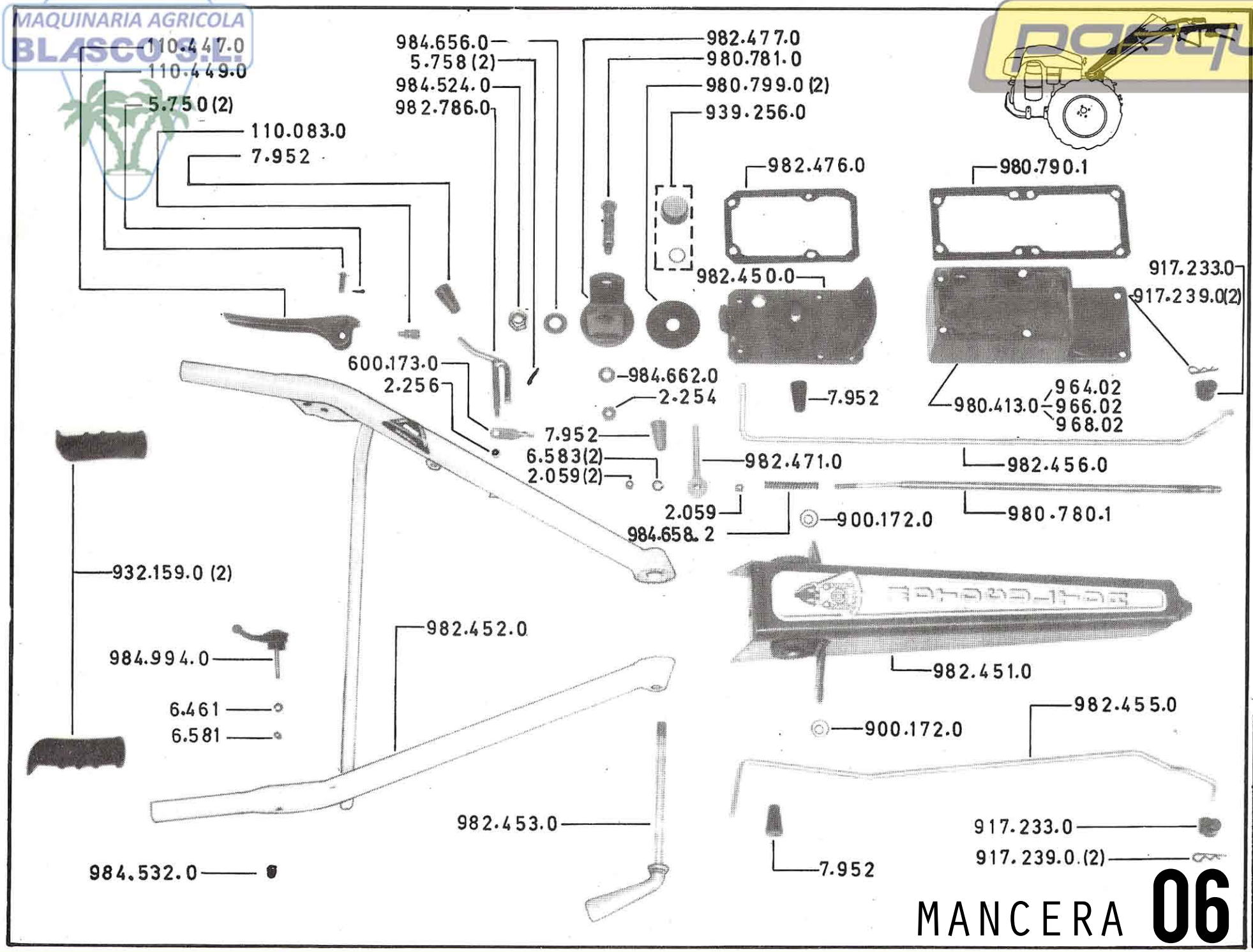

MANCERA **06**

GRUPO: 966.007.02.00.00 966.007.30.00.00 MANCERA	
Modelo 964.02 966.02-20-22-30 968.02-20-22-30	Edición: 07/88